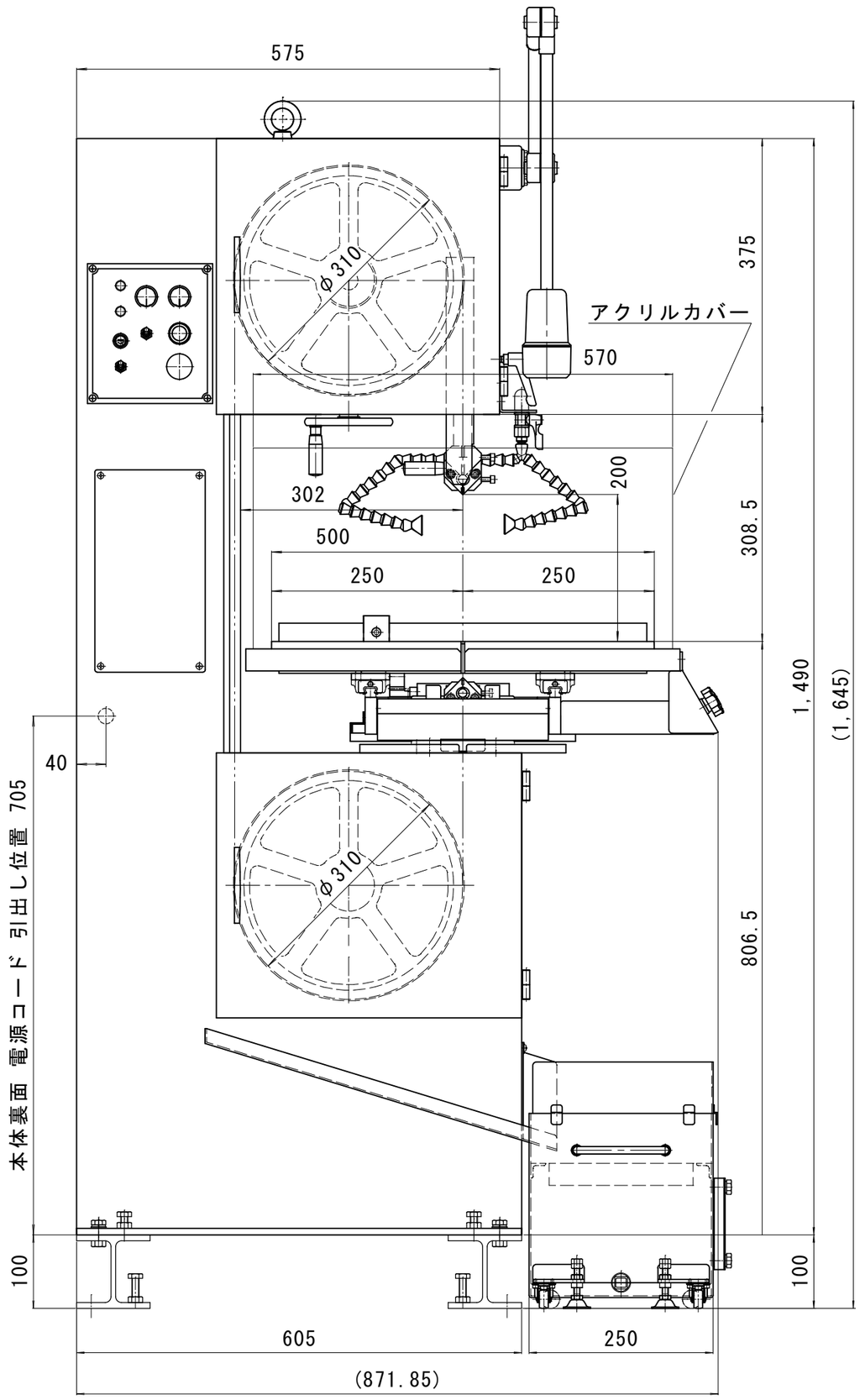

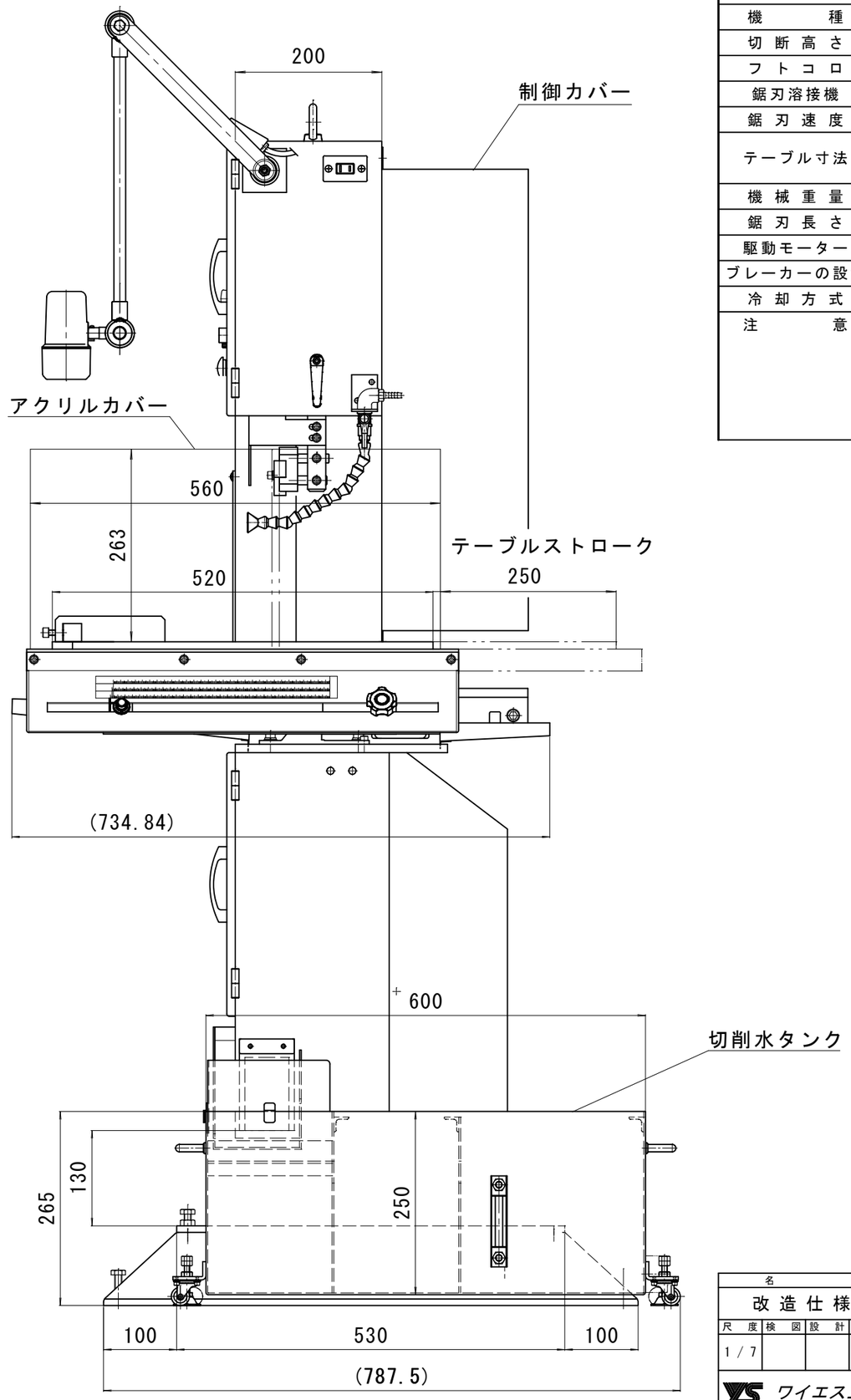

仕	様
機　　種	ＤＣＶ-３００ ＳＡ
切断高さ	２００ mm ＭＡＸ
フトコロ	３００ mm
鋸刃溶接機	不　搭　載
鋸刃速度	２００ ～ ８００ m/min
テーブル寸法	５００×５００ mm 使用範囲 ＳＵＳ鋼板製切削水溝取付方式
機械重量	約 ２３０ kg
鋸刃長さ	２６２０ mm
駆動モーター	三相 200V 0.75KW（1馬力）
ブレーカーの設置	２０Ａ　推奨
冷却方式	水道直結方式
注　　意	上部コンセントは、作業灯の為のものですので、他の機器や電気工具の使用をしないで下さい。 耐電力 ６０Ｗ　以内 耐電流 ０.６Ａ 以内

名称						機種
改造仕様全体図						ＤＣＶ-３００ＳＡ改造
尺度	検図	設計	製図	日付		図種
1 / 7			原田	'22.10.7		全体図
ワイエス工機株式会社						図面番号
						DC30-01-A